Einstellempfehlung

Dynamic 3DN Ø 16 mm

Dynamic 3D Ø 16mm

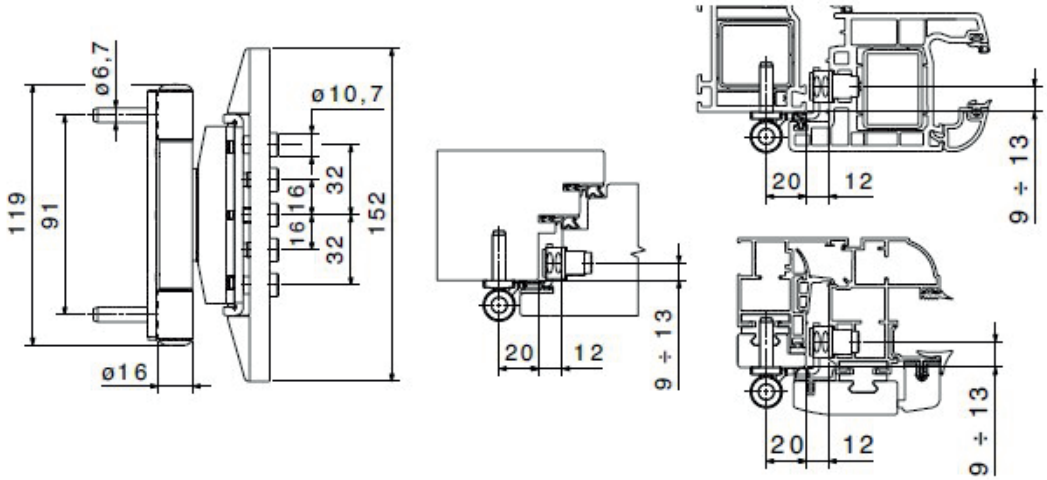

Bild: 1

Bild: 2

Bild: 3

Tür einhängen:

Höhenverstellerbuchse einsetzen (Bild 1)

Stift von Oben in die Rolle des Rahmenteils einschieben. (Bild 2)

Grundeinstellung: 6 mm Spalt zwischen oberem Lager und Flügelband (Bild 3)

(Alle Bänder sind in die Grundeinstellung zu bringen.)

Hinweis:

Alle **Verstellungsvorgänge** erfolgen von **Hand** mit einem

4er Imbus. Akkuschrauber oder andere elektrischen Geräte sind

nicht geeignet um ein Band einzustellen.

Gewährleistungsansprüche en tfallen bei nicht Beachtung!

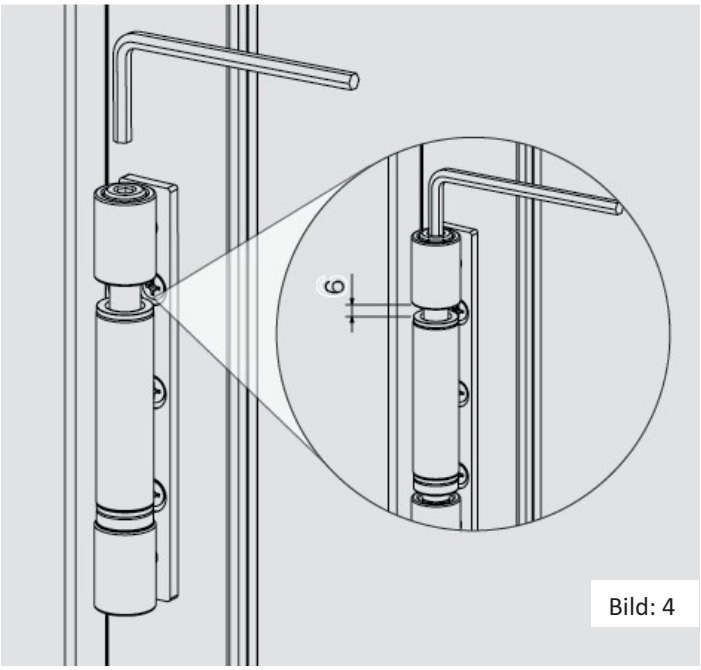

Bild: 4

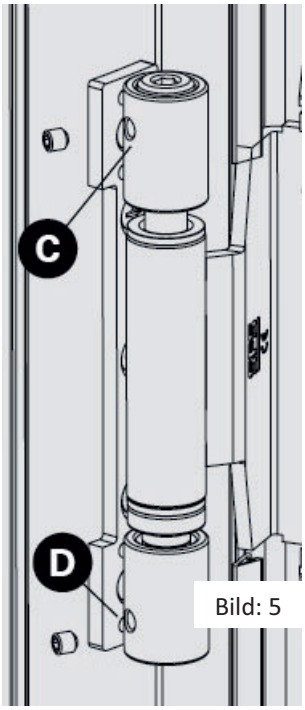

Bild: 5

Tür einhängen:

Alle Höhenverstellerbuchse auf 6 mm Hochdrehen (Bild 4) (Wiederholung)

Stiftsicherungen eindrehen. (Bild 5)

Stiftsicherung festziehen bevor die Tür das erste Mal Geschlossen wird. (Bild 5)

Kappen Mittig, oben & unten aufstecken (kein Bild)

Hinweis:

Alle **Verstellungsvorgänge** erfolgen von **Hand** mit einem

4er Imbus. Akkuschrauber oder andere elektrischen Geräte sind

nicht geeignet um ein Band einzustellen.

Gewährleistungsansprüche en tfallen bei nicht Beachtung!

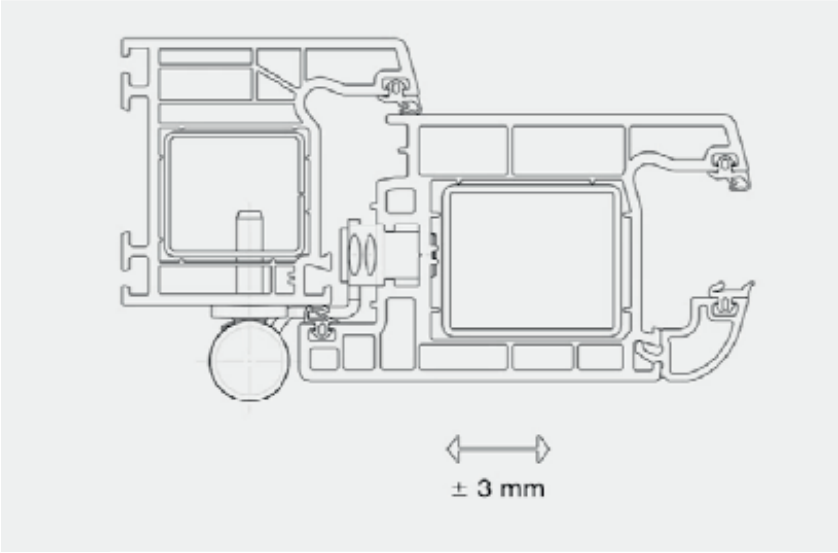

Bild: 4

Seitenverstellung:

Lösen Sie den leicht angezogenen Sicherungsbolzen

in der Mitte des Bandes. (Bild 4 Roter Kreis)

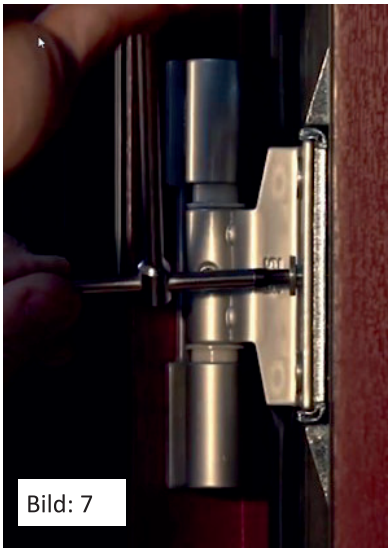
Bild: 7

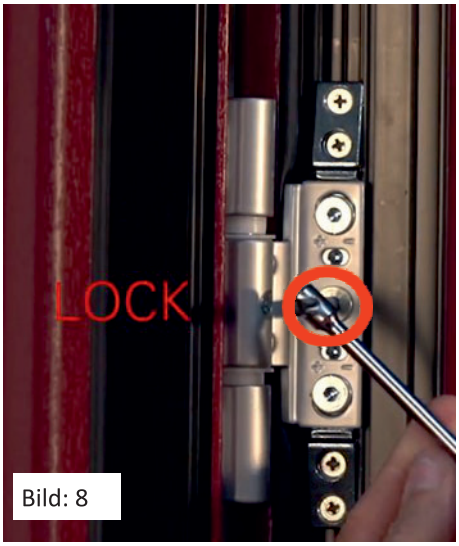

Bild: 8

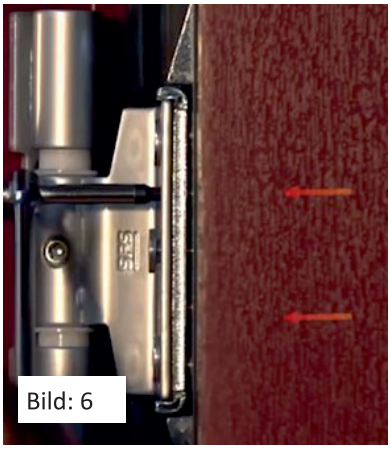
Bild: 6

Hinweis:

Achtung: Lösen Sie immer vorm justieren die Sicherungsschraube je Band!

Gewährleistungsansprüche en tfallen bei nicht Beachtung!

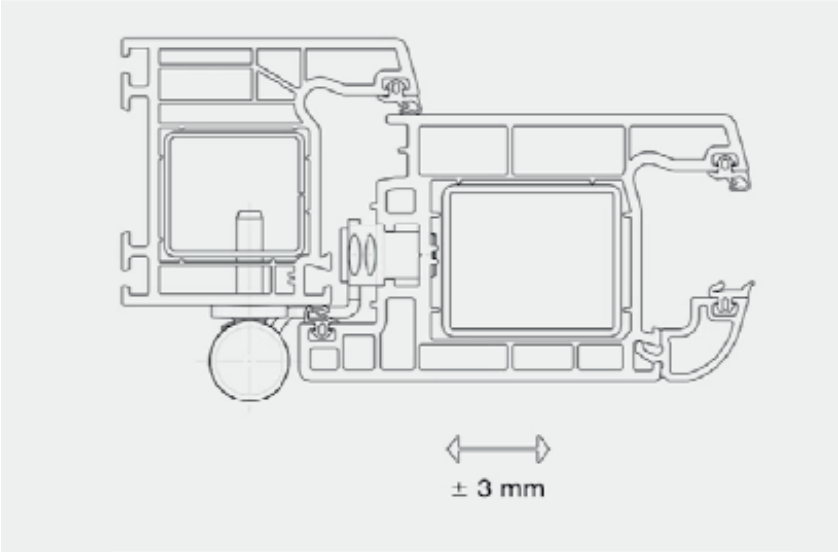

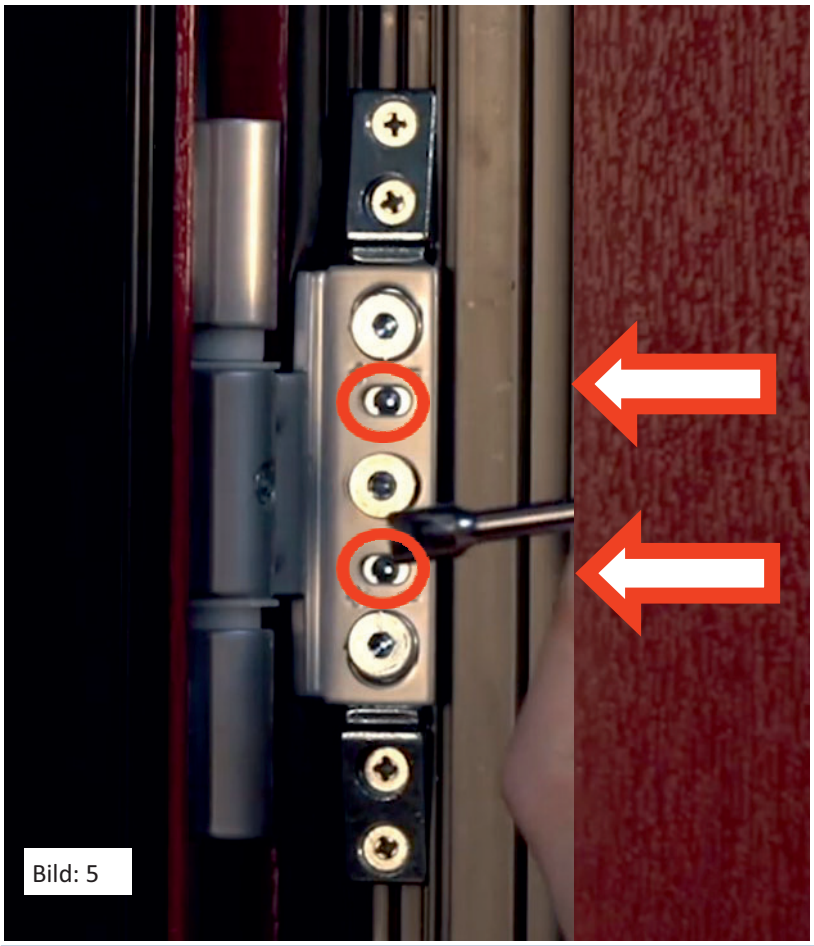
Bild: 5

Nach dem Lösen der Sicherungsschraube können die Seitenverstellungsschrauben gleichmäßig justiert werden. **Es müssen beide Einstellungsschrauben (Rote Kreise Bild 5 und 6) gleichmäßig eingestellt werden.**

Ein einseitiges Einstellen kann die Lebenszeit des Bandes reduzieren.

Beim Einstellen kann es sein, dass die Sicherungsschraube für einen weiteren Spielraum erneut rausgeschraubt wird.

Im Bild 7 & 8 erkennen Sie wie das Band sich von der Sicherungsschraube entfernt beim Verstellen.

Diese Sicherungsschraube (Bild 8 Roter Kreis) wird nach erfolgreicher Justierung von Hand leicht angezogen und sichert so den Verstell Weg.

Es ist nicht notwendig diese extrem fest zu ziehen.

Hinweis: Seitenverstellung & Anpressdruck:

Ein einseitiges Einstellen kann die Lebenszeit des Bandes reduzieren. Beide Buchsen gleichermaßen justieren.

Achse des Türflügels beachten! Von Oben bis unten gleichmäßig die Achse verschieben!

Lebenszeit & Funktion werden durch bauchige Achseinstellungen der Bänder reduziert.

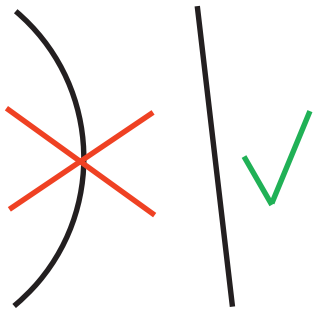

Hinweis Flügelteil:

Zu festes Anziehen der Sicherungsschraube und, oder nachträgliches justieren des Bandes nach dem festziehen der Sicherungsschraube können einen Defekt des Bandes auslösen.

Gewährleistungsansprüche entfallen bei nicht Beachtung dieser Hinweise!

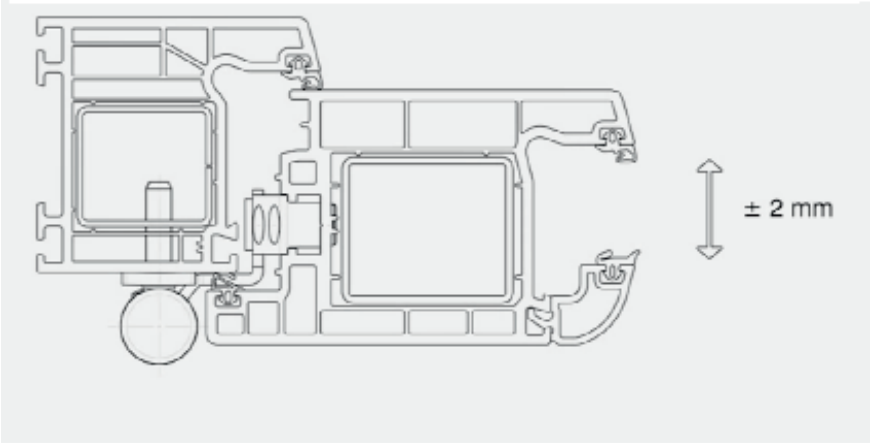

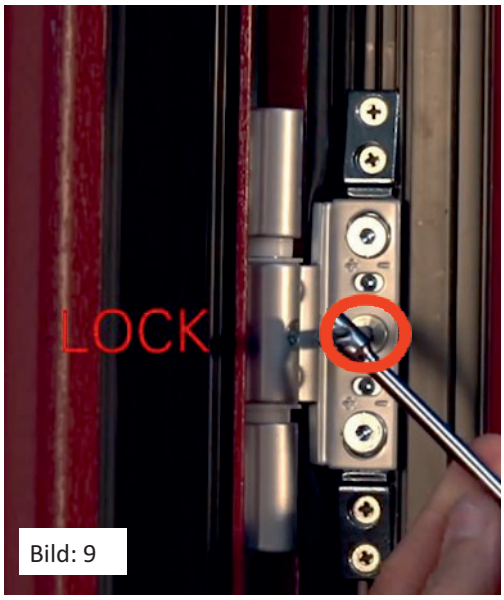

Bild: 9

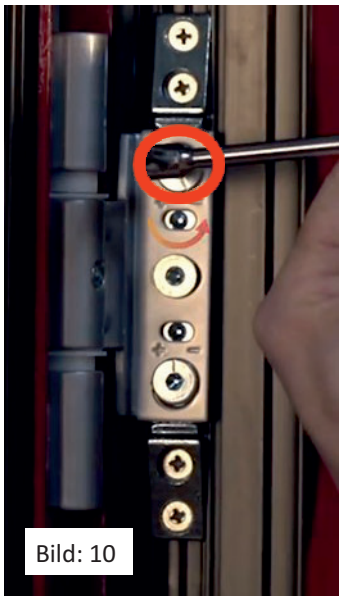
Bild: 10

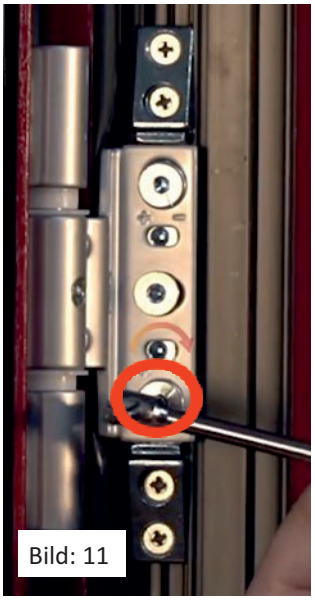
Bild: 11

Anpressdruck:

Schritt 1: Sicherungsschraube lösen (Bild 9)

Schritt 2: Gleichmäßig und beide Schrauben für den Anpressdruck justieren. (Bild 10 + 11)

Schritt 3: Zum Schluss Sicherungsschraube leicht anziehen. (Bild 9)

Hinweis Flügelteil:

Zu festes Anziehen der Sicherungsschraube und, oder nachträgliches Justieren des Bandes nach dem Festziehen der Sicherungsschraube können einen Defekt des Bandes auslösen.

Gewährleistungsansprüche entfallen bei nicht Beachtung des Hinweises!

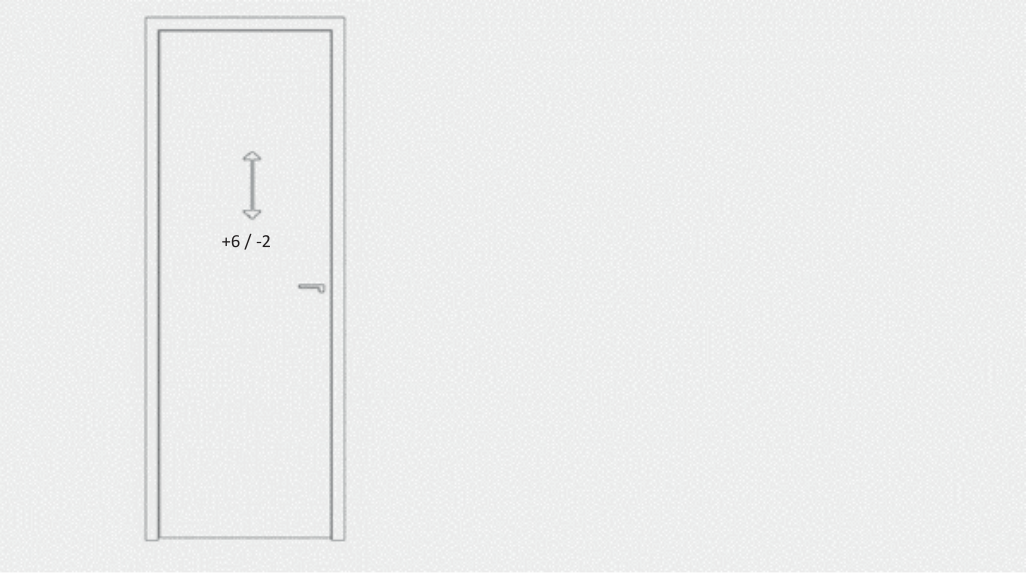

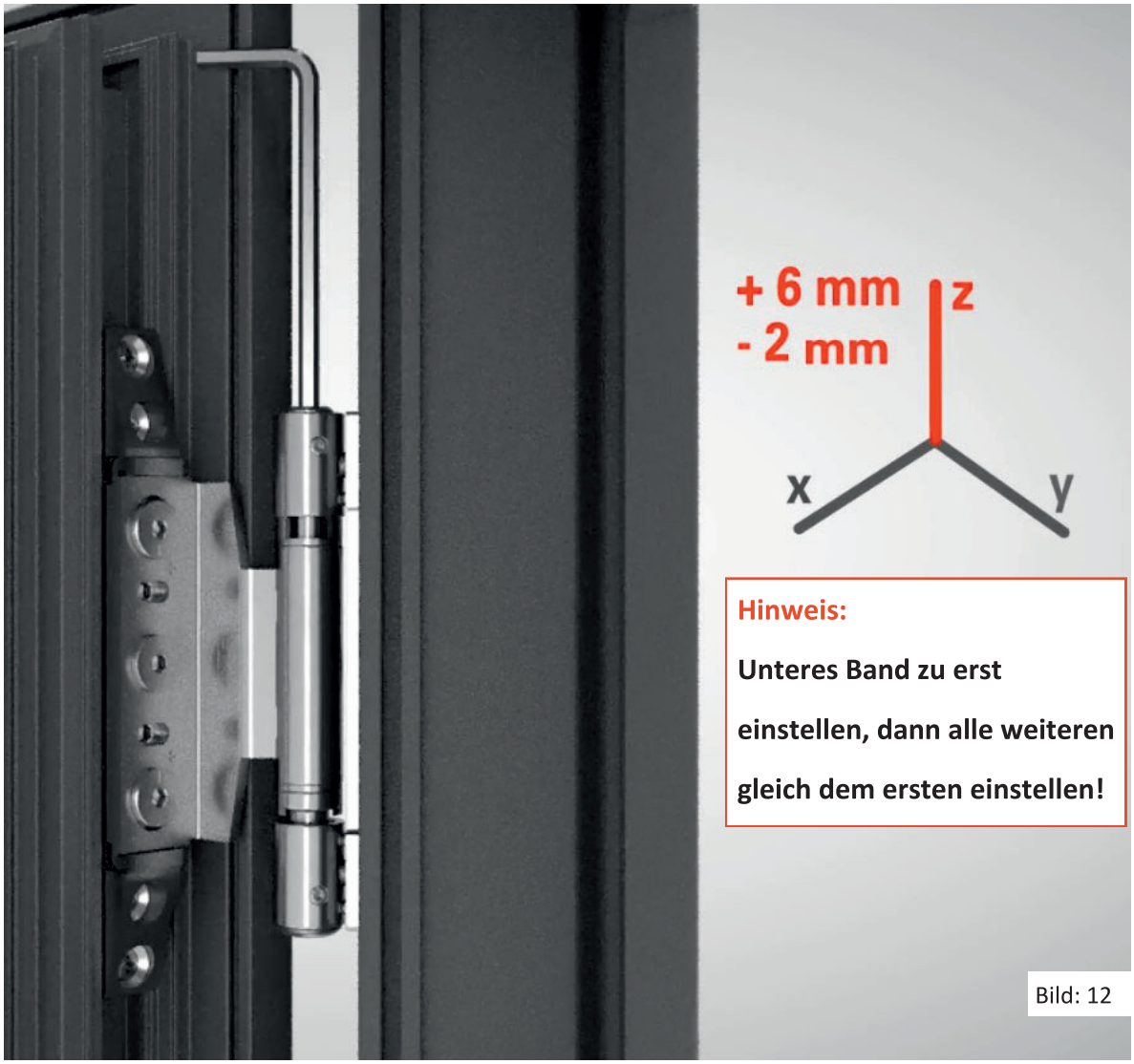

Bild: 12

Höhenverstellung:

Justierung erfolgt von oben: (Bild 12)

Rechtsherum: Hoch

(Sicherungsschraube leicht anziehen (Bild 9)

Zum Schluss Abdeckkappen aufstecken.
(ohne Bild)