bewa-plast
FENSTERTECHNIK

„Like“ us on Facebook

KLIMA-SCHIEBE-TÜR

Hoher Komfort durch leichte Bedienung!

bewa-plast
Sichere Fenster + Türen

MARKENPRODUKTE
MADE IN GERMANY

bewa-plast

KLIMA-SCHIEBE-TÜR (KST)

GROßE GLASFLÄCHEN. LEICHTE BEDIENUNG.

Große Glasflächen mit Verbindung zwischen Wohnraum und Terrasse liegen im Trend. Die Klima-Schiebe-Tür bietet hier die ideale Lösung. Sie ist mit nur geringem Kraftaufwand leicht zu bedienen.

VORTEILE:

- leichte Bedienung
- innovativer Schließmechanismus
- Höchstmaß an Dichtigkeit
- hohe Stabilität
- 8 mm rundum Spaltlüftungsstellung
- zahlreiche Dekore
- mit 140 mm Bautiefe auch für ältere Häuser gut geeignet

Komfortable Bedienung:

KOMFORTABLER SELBSTEINZUG
beim Schließen

HOHE DICHTIGKEIT

PROFILSYSTEM-MERKMALE:

- Bautiefe 70 mm | Bautiefe Zarge 140 mm
- Anschlagdichtungssystem
- Glasstärke bis 42 mm
- U_f-Wert = 1,6 W/m²K / U_w bis 1,0 W/m²K mit U_g 0,5 W/m²K
- Lieferbar in weiß und dekor
- Dichtungen je nach Fensterfarbe grau bzw. schwarz
- Ausführung mit 2 und 3-fach Glas möglich
- Kompatibel zum Haustür- und Fenstersystem K70 Vario 4

1,6 U_f (W/m²K)	bis 1,0 U_w (W/m²K)	2 Dichtungen	140 mm Einbautiefe

Klima-Schiebe-Tür Ausführung:

Schema A 2-teilig

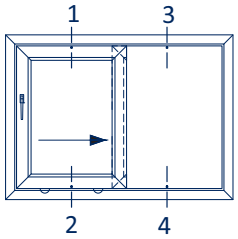

Max. Flügelbreite 1,50 m.
Abmessungen bis zu 5,85 x 2,5 m möglich.

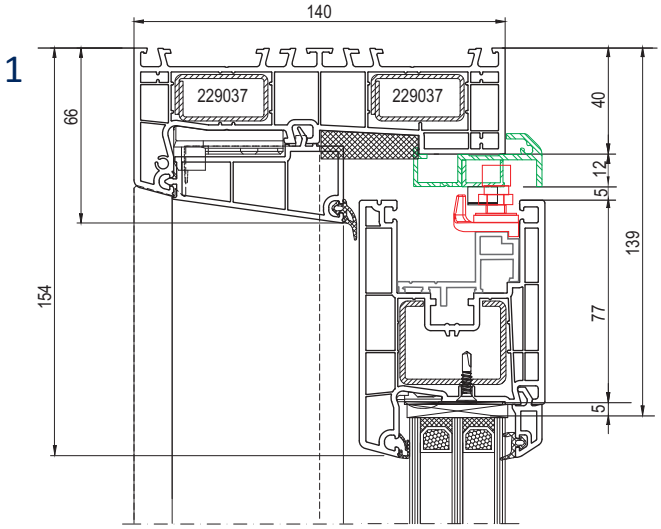

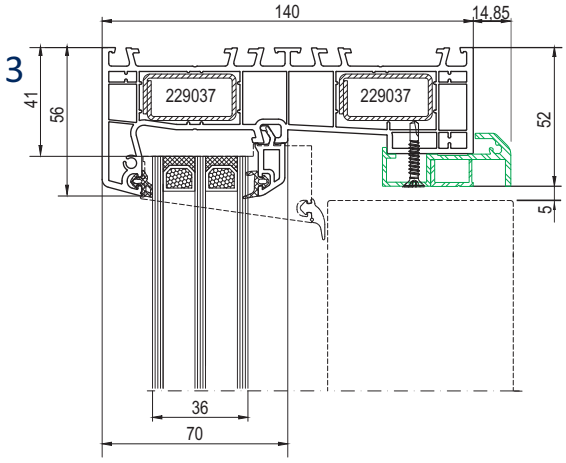

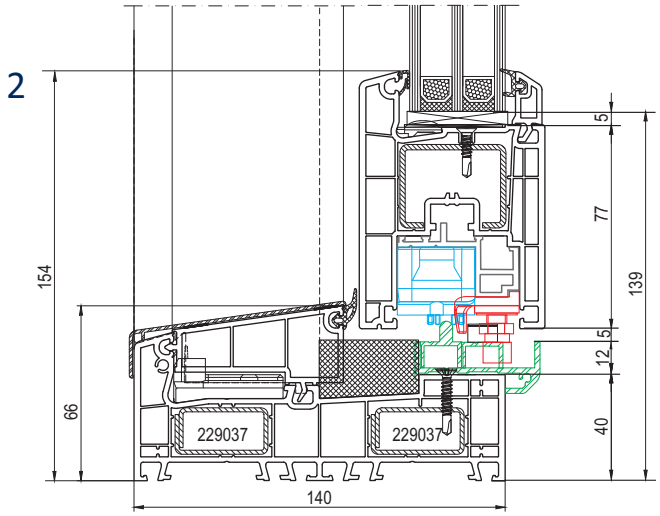

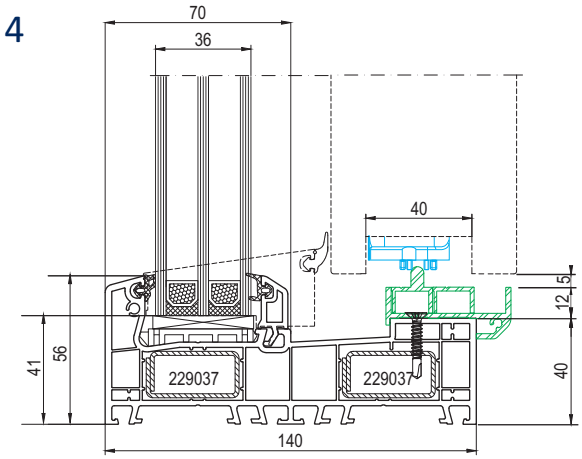

NACHHALTIGKEIT
UMWELTSCHUTZ

Der Umwelt zuliebe:

Neue, wärmegedämmte Fenster und Türen senken den CO2-Ausstoß und auch nachhaltig Ihre Heizkosten. Ein Austausch alter Fenster lohnt sich somit gleich mehrfach: Sie machen damit nicht nur sich eine Freude, Sie helfen auch wertvolle Ressourcen wie fossile Brennstoffe zu sparen.

bewa-plast Fenster und Türen leisten einen wertvollen Beitrag zum Umweltschutz!

Wir produzieren mit zirkulärer Wertschöpfung:

Wir übernehmen VERANTWORTUNG!

RAL GÜTEZEICHEN FENSTER Kunststoff

bewa-plast Fachpartnerbetrieb:

Follow us on Facebook

MARKENPRODUKTE MADE IN GERMANY

bewa-plast FENSTERTECHNIK

04/21 PS KS bp - Fotos: Siegenia