bewa-plast
Sichere Fenster + Türen

bewa-plast
FENSTERTECHNIK

VERBUNDVERBREITERUNG

VWS

Hoch wärmedämmend, für die richtige Dämmung der Fensteranschlüsse!

Verbundverbreiterung VWS, damit der U-Wert niedrig bleibt!

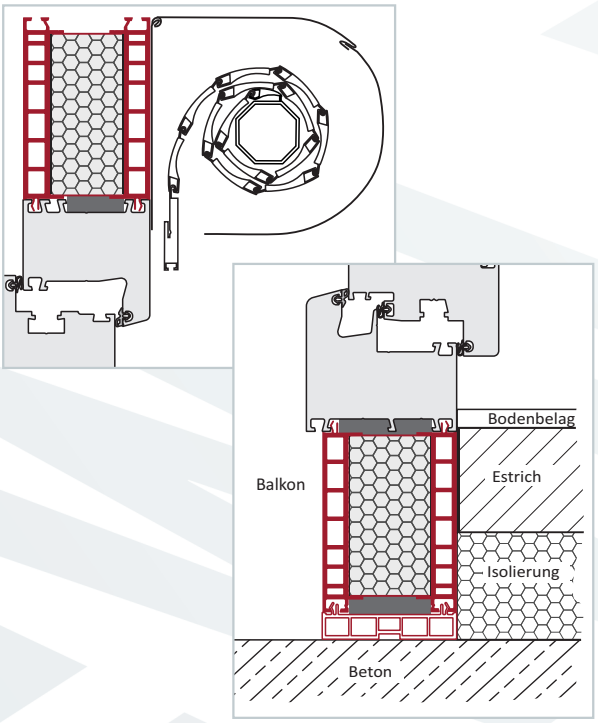

Mit einem Dämmwert von bis zu

U = 0,59 W/m²K

bietet die bewa-plast Verbundverbreiterung VWS einen dichten Anschlussbereich mit hervorragendem Wärmeschutz, der alle Anforderungen erfüllt.

Verbessert den U-Wert des Fensters um bis zu 20%!

Follow us on Facebook

MARKENPRODUKTE
MADE IN GERMANY

Verbundverbreiterung VWS:

Immer häufiger werden Zusatzbauteile am Fenster montiert, für die keine Angabe zur Wärmedämmung gemacht wird und deren U-Wert meist zu hoch ist:

Herkömmlich verwendeter U-Wert = 1,5-1,8 W/m²K

Handelt es sich bei den Zusatzbauteilen z. B. um Rollläden als Vorsatzelemente, ist die Anforderung mit einem U-Wert von 0,85 W/m²K in der Bauregelliste festgelegt. Bei Verwendung herkömmlicher Hohlkammerverbreiterungen wird dieser Wert jedoch wie in der Regel nicht eingehalten.

Beispiel:

Vorsatzelement mit Standardverbreiterung

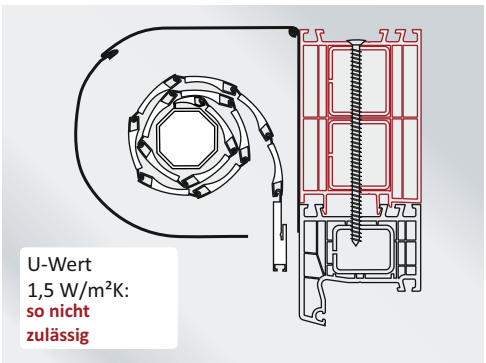

Vorsatzelement mit Verbundverbreiterung VWS

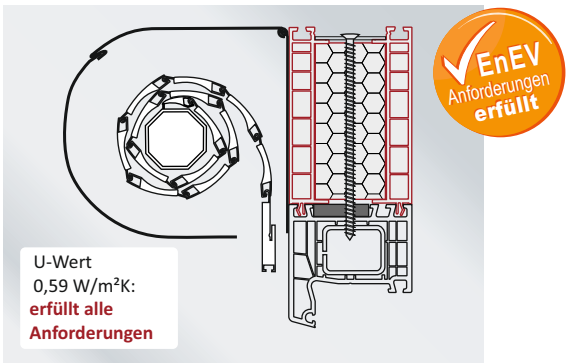

Bodenanschluss mit Standardverbreiterung

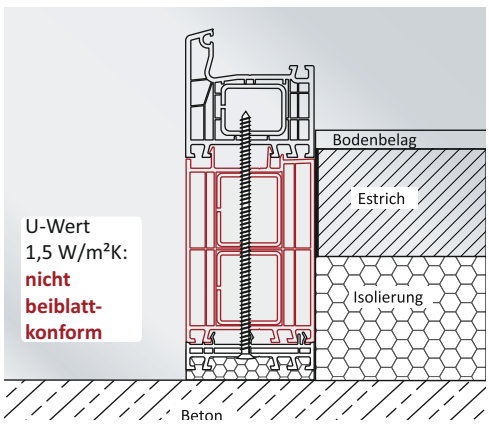

Bodenanschluss mit Verbundverbreiterung VWS

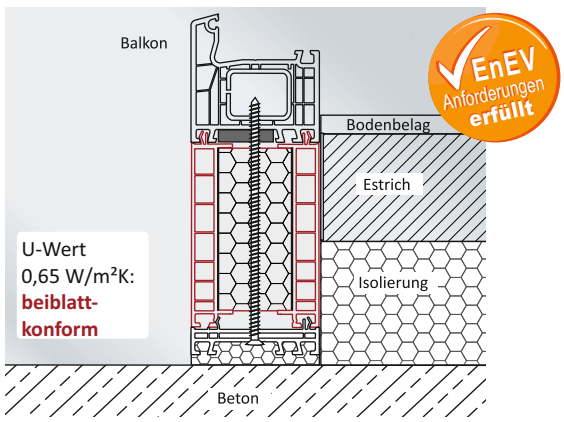

Verbundverbreiterung Ausführungen:

Die bewa-plast Verbundverbreiterung kann in zahlreichen Varianten kombiniert werden. Der Korpus der Verbundverbreiterung besteht aus Hart-PVC, die isolierende Dämmung aus PS Hartschaum.

Standard Bautiefen:

60 mm	67mm	70 mm	76 mm	85 mm

Bauhöhen:

35 mm	50 mm	100 mm	135 mm*

*135 mm nicht in Bautiefe 60 mm

Zubehör: Abschlussprofil 15 mm bunt für VWS 75 und 85 BT

Farben : weiß

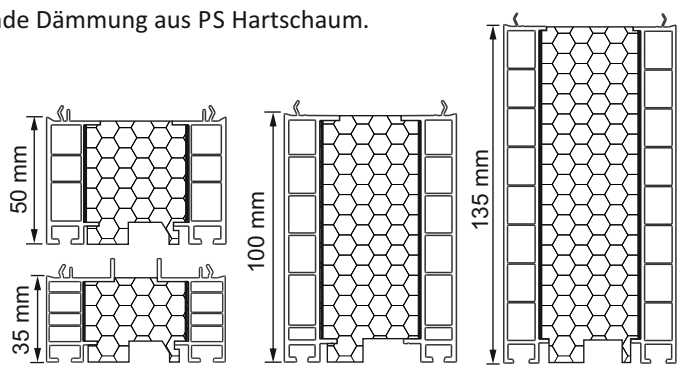

bewa-plast
FENSTERTECHNIK

03/22 VWS bp