bewa-plast
FENSTERTECHNIK

HEBE-SCHIEBE-TÜREN

MARKENPRODUKTE MADE IN GERMANY

bewa-plast
Sichere Fenster + Türen

bewa-plast HEBE-SCHIEBE-TÜREN

Mehrwert für Ihr Zuhause!

Lichtdurchflutete Räume, schöne Ausblicke, fließende Verbindungen zur Natur.
bewa-plast Hebe-Schiebe-Türen ermöglichen all das.
Sie sind speziell für große Durchgänge zu Balkonen, Terrassen und Gärten konzipiert.

1 Professionelle Beratung | Zuverlässiger Service

Kompetente Beratung, Betreuung und technische Unterstützung von der Anfrage bis zur Ausführung.
Wir finden gemeinsam mit Ihnen auch für anspruchsvolle Gegebenheiten die passende Lösung.

2 Markenqualität

bewa-plast Hebe-Schiebe-Türen erfüllen höchste Ansprüche an Funktion, Technik und Design.
Sie werden nach RAL- Güterichtlinien gefertigt.
Im laufenden Herstellungsprozess erfolgen zusätzlich regelmäßige Funktionsprüfungen und Verarbeitungskontrollen.

KEINBRUCH
SICHERN SIE IHR ZUHAUSE
WWW.K-EINBRUCH.DE
Benannt im polizeilichen Herstellerverzeichnis für geprüfte und zertifizierte einbruchhemmende Produkte.

MADE IN GERMANY

3 Hochwertige Grundausstattung

Für eine lange Lebensdauer:
bewa-Hebe-Schiebe-Türen werden aus hochwertigen Markenprofilen (schlagzäh, witterungsbeständig, pflegeleicht) gefertigt.

Spezielle Verstärkungsprofile gewährleisten **große Stabilität und Belastbarkeit**, auch bei maximal großen Elementen.

Bequeme und kinderleichte Bedienbarkeit aller Hebe-Schiebe-Türen, durch die hochwertige Markenbeschlagstechnik PORTAL HS.

Niedrige Schwellen für weniger Stolperfallen.

Glasausführungen der Glasart Iso Ug 1,1 - Ug 0,5 inkl. warmer Kante möglich.

Neben der Standardfarbe weiß sind zahlreiche weitere Farbausführungen möglich.
(in weiß - Dichtung lichtgrau / in farbig - Dichtung schwarz /
einseitig farbig - Glasleistendichtung lichtgrau)

Hohe Sicherheit serienmäßig:
Zwei massive Riegelbolzen sorgen für sichere Verriegelung.

Hoher Schallschutz, sehr gute Wärmedämmung,
Wind- und Schlagregendichtigkeit, für ein angenehmes Wohngefühl.

Einfaches Öffnen und Schließen, ohne großen Kraftaufwand.
Bedienhebel innen und Griffmuschel außen, Standardfarbe weiß,
alternativ in silber (EV1) und Titan Matt (F9) lieferbar.

Wärmeschutz

Beste Dämmung für weniger Energieverbrauch und niedrige Heizkosten. U_w -Werte bis 0,78 W/m²K.

Schallschutz

Hoher Schallschutz bereits im Standard, für wohltuende Ruhe statt Lärm.

Einbruchschutz

Zwei massive Verriegelungsbolzen serienmäßig.

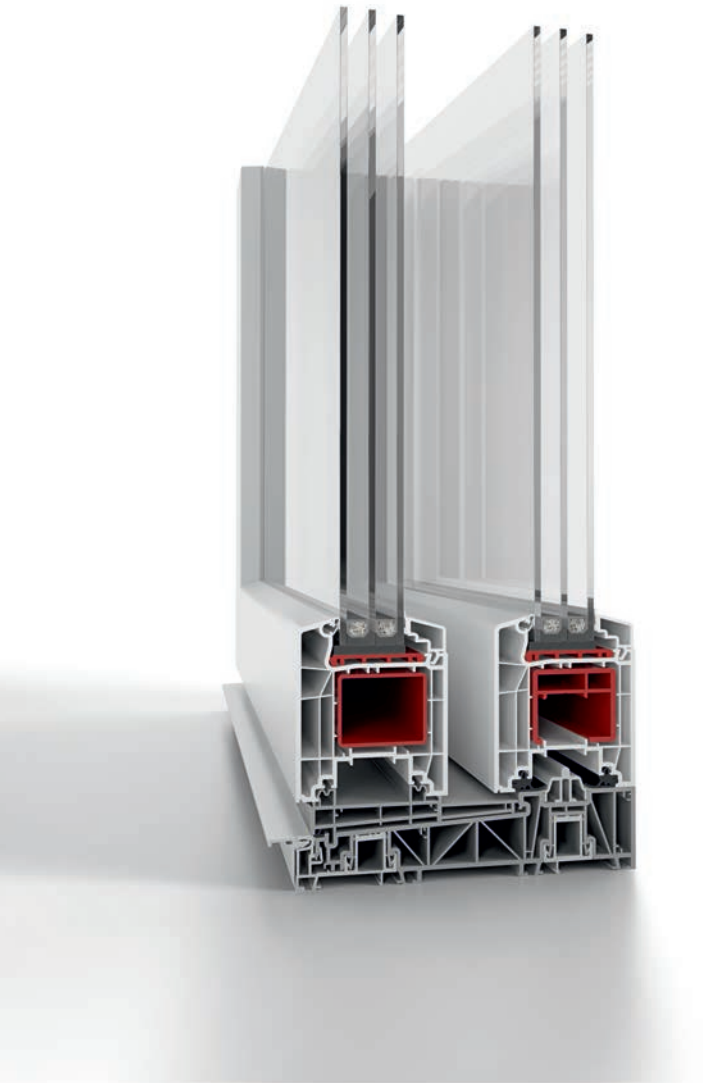

HST K85 Vario 7

Modulares System - hoher Bedienkomfort!

Das Hebe-Schiebe-Tür System mit 2 Dichtungsebenen bietet neben erstklassiger Stabilität und leichter Bedienung auch in gestalterischer Hinsicht viele Möglichkeiten; zahlreiche Farben stehen zur Auswahl.

1,4 U_f (W/m²K)	bis 0,78 U_w (W/m²K)	2 Dichtungen	197 mm Einbautiefe

Merkmale im Detail:

- Flügel 4 Kammern, Rahmen 5 Kammern
- 197 mm Blendrahmen- / 85 mm Flügelbautiefe
- integrierte Abdichtung
- Glas- bzw. Füllungsstärke bis 52 mm
- U_f-Wert = 1,4 W/m²K
- U_w-Wert = bis 0,78 W/m²K
- großdimensionierte Verstärkungen für höchste Stabilität
- lieferbar in weiß und dekor
- Dichtungen je nach Fensterfarbe in grau bzw. schwarz
- leichtes Öffnen ohne Kraftanstrengung auch bei Maximalgrößen
- Erhöhung von Schallschutz und Sicherheit durch entsprechende Zusatzkomponenten möglich

Hebe-Schiebe-Tür Varianten:

Schema A 2-teilig
Mindestbreite 1500 mm

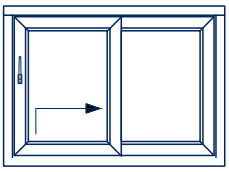

Schema G 3-teilig
Mindestbreite 2100 mm

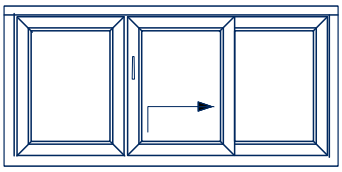

Schema C 4-teilig
Mindestbreite 2900 mm

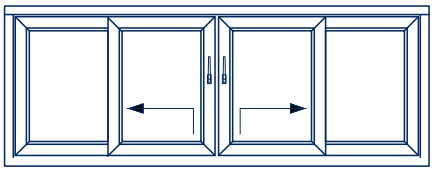

Hebe-Schiebe-Tür Modul:

STANDARD:

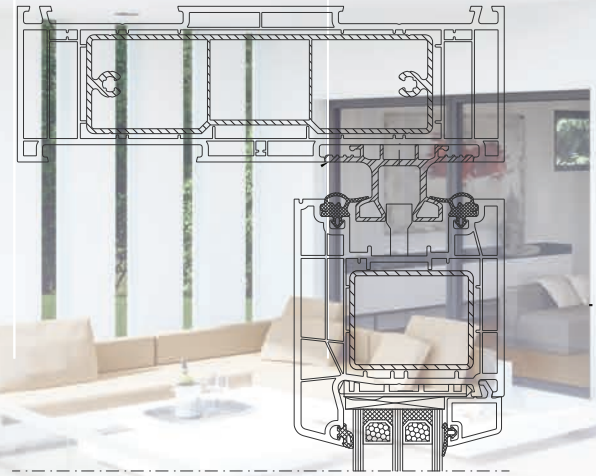

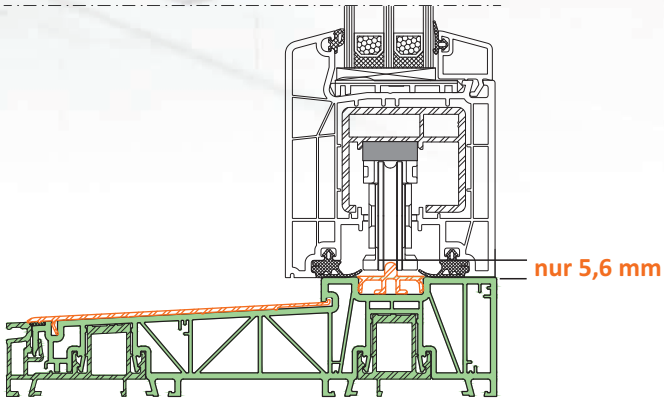

BARRIEREARM:

Barriererearme Schwelle
für mehr Freiräume und Sicherheit.

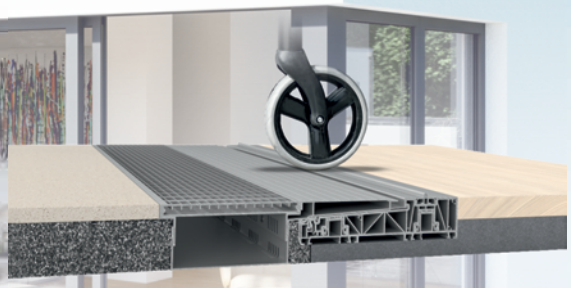

MEHR FREIRAUM,
MEHR KOMFORT

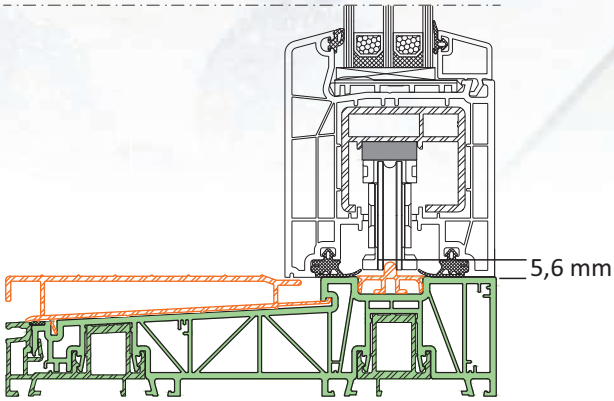

Besondere Vorteile der Schwellen:

- Sehr gute Dämmung durch PVC-Alu-Kombination, thermisch getrennt, ohne durchlaufendes Aluminium
- Leicht austauschbarer Trittschutz
- Geringe Tauwasseranfälligkeit
- Hohe Druckfestigkeit bis 5 kN Punktbelastung bei entsprechender Montage
- Für Abdichtungen vorbereitet (Folien, Flüssigkunststoff mind. 50 mm Rahmen)

Schwellenverlängerungen variabel bis zusätzlich 95 mm für Standard und Barrierearm möglich:

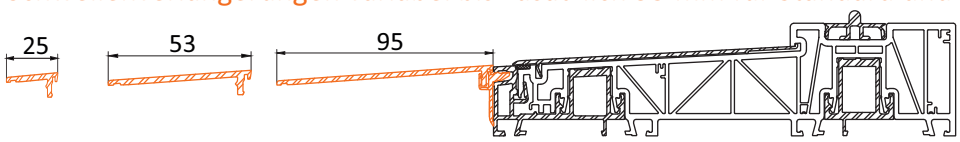

Komponenten für zusätzlichen Einbruchschutz

Zuverlässig geschützt gegen Einbruch und Diebstahl.
Zusätzlich wählbare Sicherheitsmodule:

- Bedienhebel mit abschließbarem Profil-Halbzylinder lieferbar in den Farben weiß, silber EV1 und titan F9
- Anbohrschutz
- Zwei zusätzliche Riegelbolzen
- Zusätzliche Sicherung des Mittelverschlusses
- Ausführung bis Sicherheitsstufe RC 2 möglich.

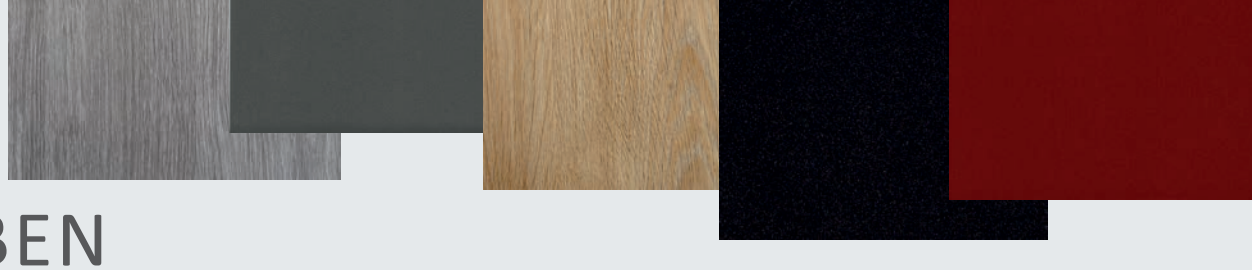

FARBEN

Passend zum Fenster!
Neben der Wandfarbe bestimmen ebenso die Fenster das Ambiente Ihres Hauses.
Sie haben die Wahl von weiß bis hin zu fühlbar echter Holz- & Aluoptik **woodec / aludec.**

Unsere Basics - Starke Cool Color Dekorfolierungen:

STANDARD
Lieferzeit 4 Wochen

DEKOR-BEZEICHNUNG	FARB-NUMMER	Fenster SYSTEME	GRUNDKÖRPER FARBE	DICHTUNGS-FARBE
anthrazitgrau Sandstruktur	436-7003	V 4/7	einseitig weiß; beidseitig dunkelgrau	schwarz
nussbaum	436-2075	V 4/7	einseitig weiß	schwarz

STANDARD PLUS
Lieferzeit 6-8 Wochen
preisgleich Standard

DEKOR-BEZEICHNUNG	FARB-NUMMER	Fenster SYSTEME	GRUNDKÖRPER FARBE	DICHTUNGS-FARBE
nussbaum	436-2075	V 4/7	beidseitig braun	schwarz
golden oak	436-2036	V 4/7/8	einseitig weiß; beidseitig ocker	schwarz
braun dekor	436-5071	V 4/7/8	einseitig weiß	schwarz
mahagoni	436-2085	V 4/7/8	einseitig weiß	schwarz
grau Sandstruktur	436-7049	V 4/7/8	einseitig weiß	schwarz
basaltgrau Sandstruktur	436-7048	V 7/8	einseitig weiß	schwarz

SONDERDEKORE
Lieferzeit 8-10 Wochen

DEKOR-BEZEICHNUNG	FARB-NUMMER	Fenster SYSTEME	GRUNDKÖRPER FARBE	DICHTUNGS-FARBE
braun dekor	436-5071	**V 7/8**	beidseitig braun	schwarz
mahagoni	436-2085	**V 7/8**	beidseitig braun	schwarz
grau Sandstruktur ähnlich RAL 7001	436-7049	**V 7/8**	beidseitig weiß	schwarz
basaltgrau Sandstruktur ähnlich RAL 7012	436-7048	**V 7/8**	beidseitig weiß	schwarz
quarzgrau Sandstruktur ähnlich RAL 7039	436-7047	**V 7/8**	einseitig weiß, beidseitig weiß	schwarz
aluminium gebürstet	436-1001	**V 7/8**	einseitig weiß, beidseitig weiß	schwarz
mooreiche	436-2007	**V 7/8**	einseitig weiß, beidseitig braun	schwarz
wallnuss terra	436-3059	**V 7/8**	einseitig weiß, beidseitig braun	schwarz
dunkelgrün ähnlich RAL 6009	436-5021	**V 7/8**	einseitig weiß, beidseitig weiß	schwarz
dunkelrot ähnlich RAL 3011	436-5013	**V 7/8**	einseitig weiß, beidseitig weiß	schwarz
alux DB 703 ähnlich RAL DB 703	436-1014	**V 7**	einseitig weiß, beidseitig dunkelgrau	schwarz

Alle Sonderdekore zzgl. Rüstkosten!

Bei einseitig folierten Fenstern ist die Glasleistendichtung innen hellgrau.

Weitere Dekore und Kombinationen können auf Anfrage angeboten werden.

Farbdarstellungen sind nicht verbindlich, da Farbabweichungen drucktechnisch bedingt möglich!

PREMIUM OBERFLÄCHEN MIT NANOTECHNOLOGIE

PREMIUM OBERFLÄCHEN Lieferzeit 8 Wochen	DEKOR-BEZEICHNUNG	FARB-NUMMER	Fenster SYSTEME	GRUNDKÖRPER FARBE		DICHTUNGS-FARBE
aludec	**VOLLKOMMENE ALU-OPTIK**					
	aludec jet black[1)] ähnlich RAL 9011	476-6062	**V6 /V 8**	einseitig weiß	beidseitig dunkelgrau	schwarz
	aludec Db703 [1)] ähnlich RAL Db703	470-1014	**V6 /V 8**	einseitig weiß	beidseitig dunkelgrau	schwarz
	aludec anthrazitgrau[1)] ähnlich RAL 7016	470-6003	**V6 /V 8**	einseitig weiß	beidseitig dunkelgrau	schwarz
	aludec umbragrau[1)] ähnlich RAL 7022	470-6065	**V6 /V 8**	einseitig weiß	beidseitig dunkelgrau	schwarz

Hebe-Schiebe-Türen zu Fenster Vario 6 CUBEline zusätzlich in aludec basaltgrau, fenstergrau und verkehrsweiß möglich.

woodec	**ERSTAUNLICH ECHTER HOLZ-LOOK**					
	woodec turner oak malt [1)] ähnlich RAL 1001	470-3001	**V6 /V 8**	einseitig weiß	beidseitig braun	schwarz
	woodec turner oak toffee ähnlich RAL 8028	470-3004	**V6 /V 8**	einseitig weiß	beidseitig braun	schwarz
	woodec sheffield oak alpine [1)] ähnlich RAL 7044	470-3002	**V6 /V 8**	einseitig weiß	beidseitig weiß	papyrus weiß
	woodec sheffield oak concrete [1)] ähnlich RAL 7012	470-3003	**V6 /V 8**	einseitig weiß	beidseitig dunkelgrau	schwarz

Versiegelte Oberfläche, auch gegen Bauchemikalien! Besonders robust und leicht zu reinigen!

[1)]Ausführung beidseitig zzgl. Rüstkosten!

Farbdarstellungen sind nicht verbindlich, da Farbabweichungen drucktechnisch bedingt möglich!
Änderungen und Irrtümer vorbehalten.

Ihr bewa-plast Fachpartnerbetrieb:

bewa-plast
FENSTERTECHNIK

35/23 HST bp - Fotos: Adobe Stock / aluplast