Überblick PS-Comfort- und Hebe-Schiebe-Türen

Stand 04.2023

bewa-plast FENSTERTECHNIK

	PARALLEL-SCHIEBE (PS)-COMFORT TÜREN	HEBE-SCHIEBE-TÜREN
KATEGORIE	**COMFORT**	**EXKLUSIV**
GUTE EIGNUNG FÜR	Altbau/Renovierung	Neubau / /Passivhaus (auf Anfrage)
BAUTIEFE	aktuell ausführbar in 70 und 85 mm Bautiefe	197 mm
ANSICHTSBREITE	Rahmen 80 mm Rahmen / Flügel 149 mm	Rahmen 63 mm Rahmen / Flügel 163 mm
UF -WERT	entsprechend gewähltem Fenstersystem von 1,3 bis 1,0 W/m²K	1,4 W/m²K
UW-WERT	entsprechend gewähltem Fenstersystem bis 0,76 W/m²K möglich	bis 0,78 W/m²K möglich
ÖFFNUNGSARTEN/ BEDIENUNG	Schiebeöffnung inkl. Selbsteinzug in Schließstellung (Hebel seitlich)/ 10 mm ges. **Kippspaltstellung** (Hebel oben)	Schiebeöffnung (Hebel unten)
SCHWELLEN	Schwelle = Rahmenhöhe 80 mm mit Trittschutz	Schwelle 2 cm oder barrierefrei, Trittschutz austauschbar (Erhöhung Laufschiene 5,6 mm)
BESONDERHEITEN	auch als PSK Variante mit Kippfunktion ausführbar jedoch ohne Comfort Funktion*	speziell für große Durchgänge konzipiert
GLASSTÄRKEN	entsprechend dem Fenster- system bis 48 mm Glasstärke	bis 52 mm Glasstärke
SICHERHEIT	Grundsicherheit mit 6 massiven SiS Schließblechen (4 unten/2 oben) aufrüstbar bis Widerstandsklasse RC2	2 massive Verriegelungsbolzen aufrüstbar bis Widerstandsklasse RC2

VORTEIL SPALTLÜFTUNG:
die Raumluft strömt langsamer und gleichmäßiger in den Raum und wird dadurch schneller auf Raumtemperatur erwärmt,
die Energieverluste gegenüber Kippstellung sind deutlich geringer.

*kein komfortabler Selbsteinzug in die Schließstellung.

bewa-plast Beck GmbH Fenstertechnik
Kirchstraße 19 • 35794 Mengerskirchen
Tel.: 06476 / 9130-0 • Fax: 06476 / 570 • Internet: www.bewa-plast.de

Hebe-Schiebe-Türen Schwellen

Stand 04.2023

bewa-plast FENSTERTECHNIK

STANDARD:

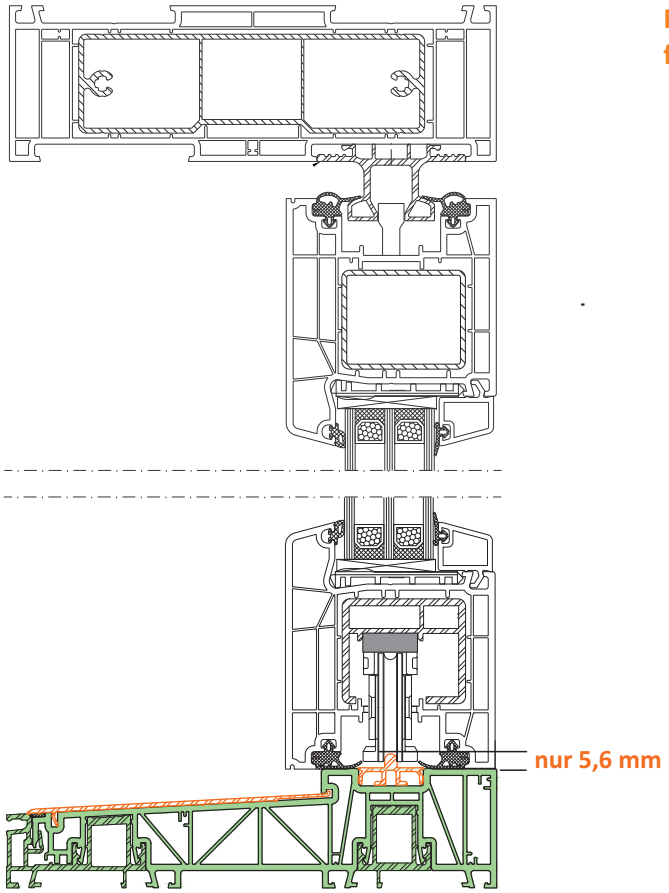

BARRIEREARM:

Barrierearme Schwelle
für mehr Freiräume und Sicherheit.

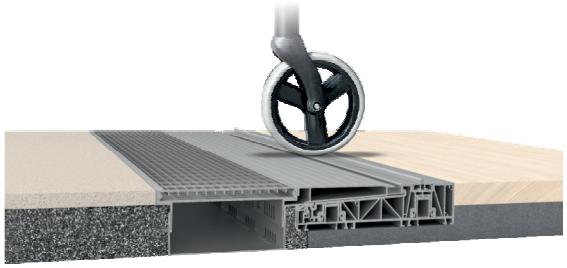

MEHR FREIRAUM,
MEHR KOMFORT

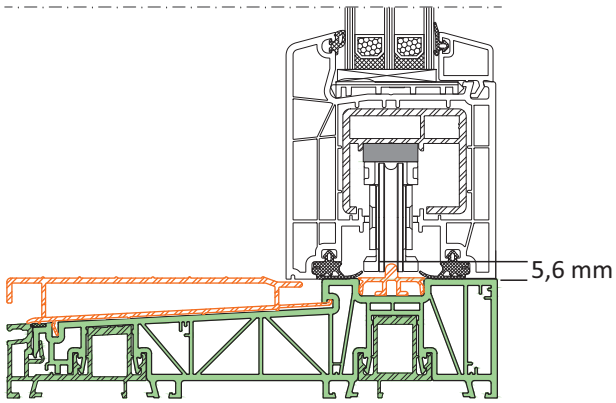

Schwellenverlängerungen variabel bis zusätzlich 95 mm für Standard und Barrierearm möglich:

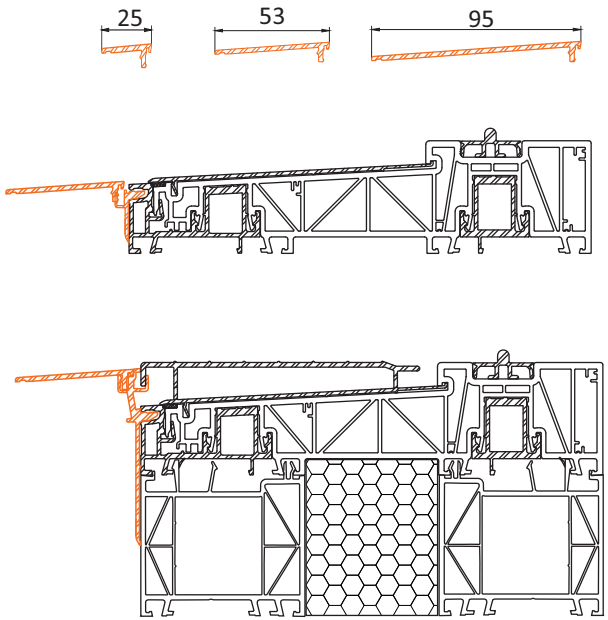

BESONDERE VORTEILE

- Sehr gute Dämmung durch PVC-Alu-Kombination, thermisch getrennt, ohne durchlaufendes Aluminium.
- Leicht austauschbarer Trittschutz - Wechsel zu barrierearmer Schwellenausführung auch nachträglich möglich.
- Geringe Tauwasseranfälligkeit.
- Hohe Druckfestigkeit bis 5 kN Punktbelastung bei entsprechender Montage.
- Für Abdichtungen vorbereitet (Folien, Flüssigkunststoff mind. 50 mm Rahmen).

PS-COMFORT Türen Beschlag/Vorteile

Stand 04.2023

**Raumsparend und variantenreich.
Mit zusätzlicher Kippspaltstellung
für sicheres Lüften, auch in
Abwesenheit.
Ausführbar in 70 und 85 mm Bautiefe
für alle Fenstersysteme.**

- leichtgängige Bedienung
- ruhiges und sicheres Schiebe Verhalten
- stabile Flügelführung
- schonendes Ein- und Ausschwingen
- Abgedämpftes und sicheres Stoppen
- 10 mm gesicherte Kipp-Spaltlüftung
- Grundsicherheit mit 6 SiS Schließblechen
- zahlreiche Varianten und Dekore
- auch für ältere Häuser geeignet

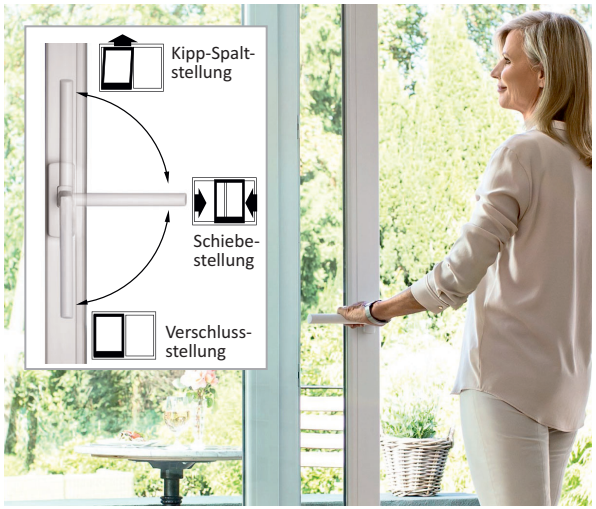

Große Laufrollen für eine komfortable und leichtgängige Schiebebewegung

- leichtgängige und ruhige Schiebebewegung mit hoher Bediensicherheit
- hohe Sicherheitsreserven bei der Tragkraft durch zwei zusätzliche Laufwagen (>160 kg Flügelgewicht)
- vereinfachte Montage: Höhen- und Neigungsverstellung zur optimalen Anpassung an das Gewicht und die Größe des Flügels
- formschlüssige Laufwagensicherungen aus Metall: halten die Laufwagen sicher und dauerhaft in der Laufschiene

Lauf- und Führungsschiene - Mehr Ruhe und Stabilität.

Die spezialbeschichtete Führungsschiene unterstützt im Zusammenspiel mit der stabilen Laufschiene die ruhige Flügelbewegung und lenkt damit Flügelgewichte bis 200 kg problemlos in sichere Bahnen.

Zuschlagbremsen - Weiches Einschwingen ohne Nachschwingen.

Diagonal zueinander positionierte Zuschlagbremsen oben an der Verschlussseite und unten an der gegenüberliegenden Seite bremsen den Flügel beim Einschwingen ganz sanft ab und verhindern ein Nachschwingen.

Anschlagpuffer - Abgedämpftes und sicheres Stoppen.

Ein bandseitig in der Führungsschiene integrierter Anschlagpuffer stoppt den Gleiter und damit den Flügel besonders schonend oben und unten.

Auslöser - Schonendes Ein- und Ausschwingen.

Verschlussseitig sind in der Laufschiene ein spezieller Auslöser und synchron dazu in der Führungsschiene ein Anschlagpuffer integriert, die gemeinsam für ein ruhiges Einschwingen sorgen. Darüber hinaus befinden sich bandseitig unten ein Stopper und oben ein zusätzlicher Anschlagpuffer, um den Flügel gleichmäßig oben und unten zu stoppen und ein Verwinden beim Anschlagen zu vermeiden.