bewa-plast
FENSTERTECHNIK

# AKTION
## RENOVIERUNGSFENSTER
# RENOHIT 24

## MAXIMALER KOMFORT!

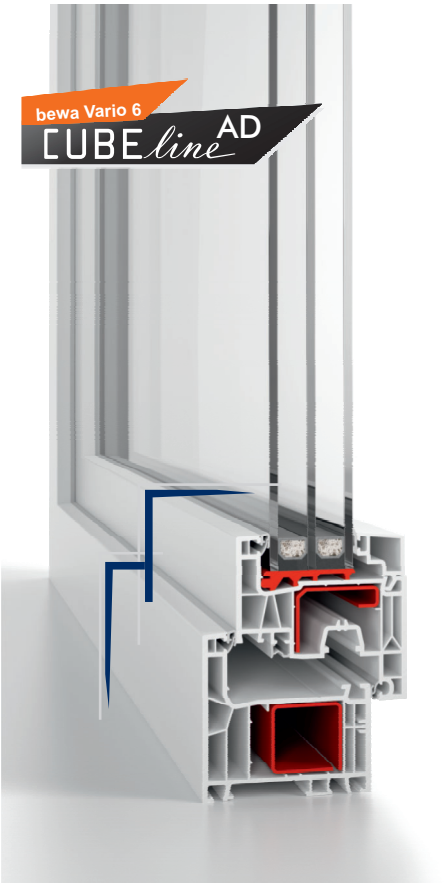


bis 45 dB
$R_w$

bis 54 mm
Glasstärke

2
Dichtungen

1,3 - 1,2
$U_f$ (W/m²K)

bis 0,79
$U_w$(W/m²K)

20%
Förderfähig

## NEUESTE FENSTERGENERATION INKLUSIVE PREMIUMOBERFLÄCHEN!

### FENSTERAUSFÜHRUNG:

| bewa Vario 6 **CUBEline AD**
| filigrane 115 (Fl.6020) oder 108 mm (Fl.6024) Ansicht
| Glasstärke Flügel bis 54 mm (Ug 0,5 W/m²K), Rahmen bis 52 mm
| fllächenversetzt, mit Stahlverstärkung
| Rahmen-Bautiefe 76 mm / Flügel 78 mm
| $U_f$-Wert = 1,3 - 1,2 W/m²K
| $U_w$ bis 0,79 W/m²K
| Farbe beidseitig weiß oder innen weiß, **außen Premiumoberflächen woodec / aludec**

| SICHERHEITSSTUFE B
4-fach gesichert

**Alle Funktionsgläser bis zu Ug 0,5 ausführbar.**

**Zusätzlich bis zu 20% Kostenerstattung möglich!**
Förderfähig nach §35 c EStG und BAFA.

## Aktion auch inklusive Fenster Zubehör*

*ausgenommen sind Haustüren, Sonderfenster (rund, dreieckig, usw...)

RAL GÜTEZEICHEN
FENSTER
Kunststoff

MARKENPRODUKTE MADE IN GERMANY

Aktion gültig bis Auftragseingangsdatum 30.06.2024.
Aktion nicht kombinierbar mit anderen Aktionen oder Sondervereinbarungen.

AKTION
RENOVIERUNGSFENSTER
# RENOHIT 24

bewa Vario 6
CUBE line AD

bewa-plast
FENSTERTECHNIK

### GERADLINIG, KANTIG
Modernes kubisches Design, geradlinige Optik

### SCHLANKE ANSICHT
Ästhetische, schlanke 115 mm oder auch 108 mm Ansicht

### VIEL LICHT
Schlanke Profilausführungen für große Glasflächen

### SEHR GUTE DÄMMWERTE
Glasstärken bis 54 mm

### OPTIMIERTE BAUTIEFE
Optimierte Bautiefe von 76 mm ideal für Neubau- und Renovierung

### PREMIUMOBERFLÄCHEN
Cool Color Plus in echtem Holz- und Alu-Look, robust & pflegeleicht

### GUT FÜR DIE UMWELT
Mit Recyclatkern, schont die Ressourcen Stahl und Holz

## FÜR DIE RENOVIERUNG
RENOCUBE AD

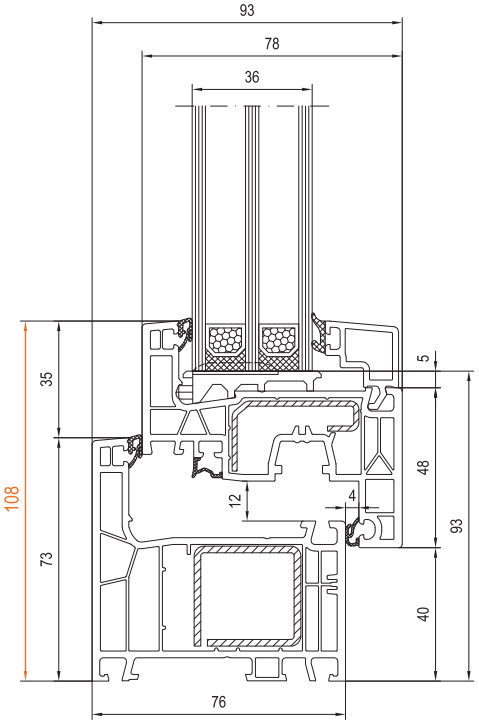


Rahmen 6001 73 mm Ansicht
Flügel Nr. 6024 68 mm Ansicht

## FÜR DEN NEUBAU
NEOCUBE AD

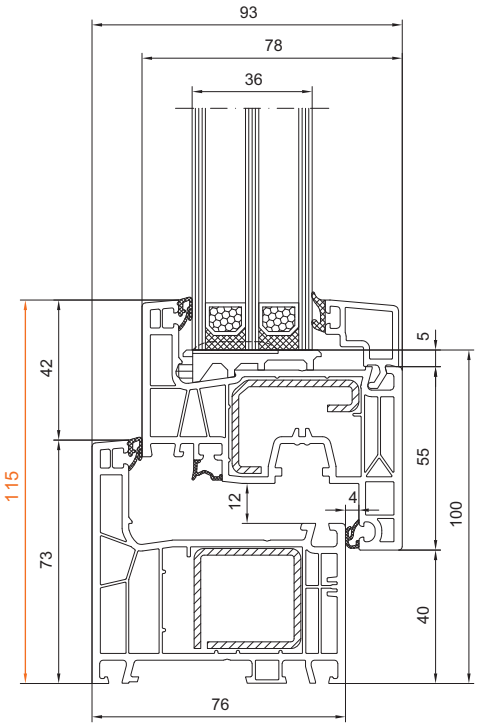


Rahmen 6001 73 mm Ansicht
Flügel Nr. 6020 75 mm Ansicht

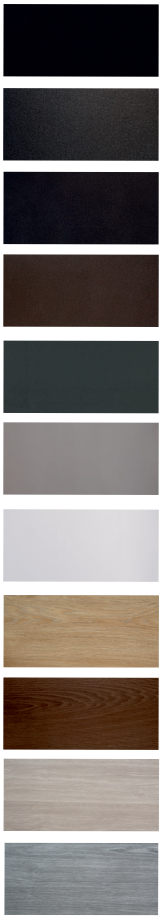

bewa-plast Beck GmbH Fenstertechnik
Kirchstraße 19 • 35794 Mengerskirchen-Waldernbach
Tel.: (06476)91 30-0 • Fax: (06476)5 70 • info@bewa-plast.de • www.bewa-plast.de

bewa-plast
FENSTERTECHNIK

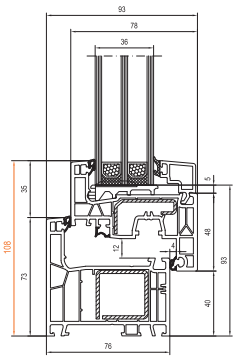

# RENOcube AD

Rahmen Ausführung Nr. 6001 76x73 mm
Flügel Ausführung Nr. 6024 76x68 mm
Scheibenverklotzung
**Profilansichtshöhe 108 mm**

**Förderfähig: Zusätzlich bis zu 20% Kostenerstattung möglich!**

| Uf Rahmen<br>Auf Basis der zugrundeliegenden Profil-Kombination und Ausstattung (Materialien)<br>(W/m²K) | Ug Verglasung<br>Mit Standarddichtungen ohne Glasfalzverbreiterung<br>17-54mm<br>DIN EN 673<br>(W/m²K) | Uw Fenster<br>Isolierglas-Randverbund Warme Kante<br>Psi **0,040** (W/mK)<br>DIN EN ISO 10077-1<br>(W/m²K) | Uw Fenster<br>Isolierglas-Randverbund Warme Kante Premium z.B. Swisspacer, Multitech<br>Psi **0,030** (W/mK)<br>DIN EN ISO 10077-1<br>(W/m²K) |
|---|---|---|---|
| **1,3** | **1,1** | **1,3** | **1,2** |
| | **1,0** | **1,2** | **1,2** |
| | **0,9** | **1,1** | **1,1** |
| | **0,8** | **1,0** | **1,0** |
| | **0,7** | **0,98** | **0,95** |
| | **0,6** | **0,91** | **0,88** |
| | **0,5** | **0,84** | **0,81** |

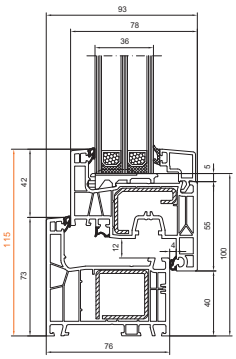

# NEOcube AD

Rahmen Ausführung Nr. 6001 76x73 mm
Flügel Ausführung Nr. 6020 76x75 mm
Scheibenverklotzung
**Profilansichtshöhe 115 mm**

**Förderfähig: Zusätzlich bis zu 20% Kostenerstattung möglich!**

| Uf Rahmen<br>Auf Basis der zugrundeliegenden Profil-Kombination und Ausstattung (Materialien)<br>(W/m²K) | Ug Verglasung<br>Mit Standarddichtungen ohne Glasfalzverbreiterung<br>17-54mm<br>DIN EN 673<br>(W/m²K) | Uw Fenster<br>Isolierglas-Randverbund Warme Kante<br>Psi **0,040** (W/mK)<br>DIN EN ISO 10077-1<br>(W/m²K) | Uw Fenster<br>Isolierglas-Randverbund Warme Kante Premium z.B. Swisspacer, Multitech<br>Psi **0,030** (W/mK)<br>DIN EN ISO 10077-1<br>(W/m²K) |
|---|---|---|---|
| **1,3** | **1,1** | **1,3** | **1,2** |
| | **1,0** | **1,2** | **1,2** |
| | **0,9** | **1,1** | **1,1** |
| **1,2** | **0,8** | **1,0** | **1,0** |
| | **0,7** | **0,96** | **0,93** |
| | **0,6** | **0,89** | **0,86** |
| | **0,5** | **0,82** | **0,79** |

bewa-plast Beck GmbH Fenstertechnik
Kirchstraße 19 • 35794 Mengerskirchen-Waldernbach
Tel.: (06476)91 30-0 • Fax: (06476)5 70 • info@bewa-plast.de • www.bewa-plast.de

# EINE GEGENÜBERSTELLUNG:
# K70 Vario 4 AD - bewa Vario 6 CUBEline AD

K70 VARIO 4
ANSCHLAGDICHTUNG

bewa Vario 6 CUBEline
ANSCHLAGDICHTUNG

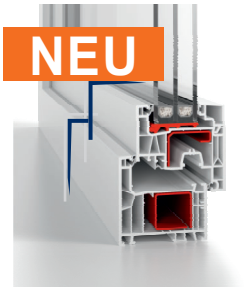


## SYSTEM EIGENSCHAFTEN

| | K70 VARIO 4 ANSCHLAGDICHTUNG | bewa Vario 6 CUBEline ANSCHLAGDICHTUNG |
|---|---|---|
| OPTIK | klassisch | kubisch, geradlinig |
| ANSICHTSBREITEN (MM)/ GLASFLÄCHEN | 119 | 115 bzw. 108 |
| GLASSTÄRKE | bis 40 mm | Flügel bis 54 mm<br>Rahmen bis 52 mm |
| BAUTIEFE | 70 mm | 76 mm |
| DÄMMWERTE Uw | bis 0,92 W/m²K | bis 0,79 W/m²K |
| FÖRDERFÄHIG | x* | ✔ |
| VERSTÄRKUNG | Stahl / Rahmen<br>Stahl / Flügel | Stahl / Rahmen<br>Stahl / Flügel |
| RAHMENVERSCHRAUBUNG | einfach | einfach |
| PREMIUMOBERFLÄCHEN WOODEC / ALUDEC | x | ✔ |
| GLASLEISTEN OHNE GLASLEISTENADAPTER | x | ✔ |
| NULLSCHWELLENSYSTEM | x | ✔ |
| FUNKTIONSGLÄSER | x | ✔ |
| RECYCLING | ✔ | ✔ |
| ZUKUNFTSFÄHIG | x | ✔ |

***Förderung Vario 4 nur möglich für die Renovierung bei Ausstattung mit Ug 0,6 Standardglas, Ug 0,6 nicht möglich als Funktionsglas**

**Änderungen und Irrtümer vorbehalten.**

bewa-plast Beck GmbH Fenstertechnik
Kirchstraße 19 • 35794 Mengerskirchen-Waldernbach
Tel.: (06476)91 30-0 • Fax: (06476)5 70 • info@bewa-plast.de • www.bewa-plast.de