bewa-plast
FENSTERTECHNIK

bewa Vario 6
CUBEline

FENSTER AKTION
PRO KLIMA

DESIGN - TECHNIK - SICHERHEIT

bis 45 dB
R_W

bis 0,5
U_g (W/m²K)

3
Dichtungen

1,2 - 1,1
U_f (W/m²K)

bis 0,75
U_w (W/m²K)

20%
Förderfähig

RESSOURCENSCHONEND! PREMIUMOBERFLÄCHEN INKLUSIVE!

FENSTERAUSFÜHRUNG:

| bewa Vario 6 **CUBEline MD**
| filigrane 115 (Fl.6020) oder 108 mm (Fl.6024) Ansicht
| Glasstärke Flügel bis 54 mm (Ug 0,5 W/m²K), Rahmen bis 52 mm
| Rahmen im Standard stahllos, mit powerdur Verstärkung
| Rahmen-Bautiefe 76 mm / Flügel 78 mm
| U_f-Wert = 1,2 - 1,1 W/m²K
| U_w bis 0,75 W/m²K
| beidseitig weiß oder innen weiß, **außen Premiumoberflächen woodec / aludec**

| massiver Mitteldichtungssteg
| **Rundum** Sicherheitsschließbleche (min 4-fach gesichert)
| zusätzlich bewa-Beschlag Sperre

Alle Funktionsgläser mit Ug 0,5 ausführbar.

Zusätzlich bis zu 20% Kostenerstattung möglich!
Förderfähig nach §35 c EStG und BAFA.

RAL GÜTEZEICHEN
FENSTER
Kunststoff

Aktion gilt ausschließlich für Fenster.
Aktion gültig bis Auftragseingangsdatum 30.12.2023.
Aktion nicht kombinierbar mit anderen Aktionen o. Sondervereinbarungen.

MARKENPRODUKTE MADE IN GERMANY

GERADLINIG, KANTIG
Modernes kubisches Design, geradlinige Optik

SCHLANKE ANSICHT
Ästhetische, schlanke 115 mm oder auch 108 mm Ansicht

VIEL LICHT
Schlanke Profilausführungen für große Glasflächen

SEHR GUTE DÄMMWERTE
Glasstärken bis 54 mm

OPTIMIERTE BAUTIEFE
Optimierte Bautiefe von 76 mm ideal für Neubau- und Renovierung

PREMIUMOBERFLÄCHEN
Cool Color Plus in echtem Holz- und Alu-Look

GUT FÜR DIE UMWELT
Mit Recyclatkern, schont die Ressourcen Stahl und Holz

FÜR DIE RENOVIERUNG

RENOCUBE MD

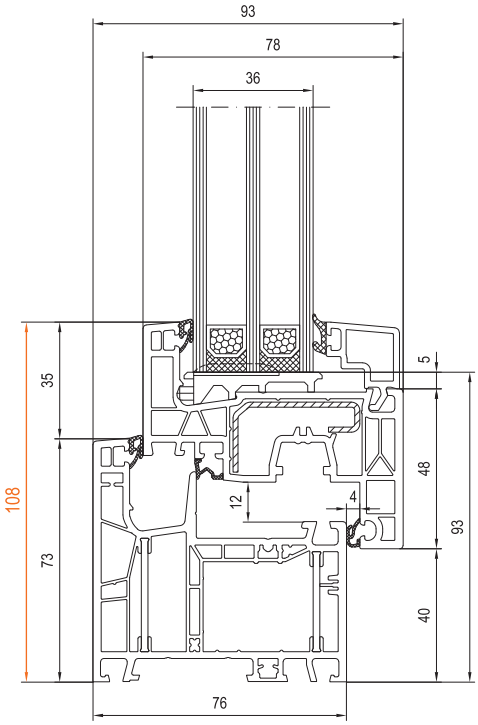

Rahmen 6205 73 mm Ansicht
Flügel Nr. 6024 68 mm Ansicht

FÜR DEN NEUBAU

NEOCUBE MD

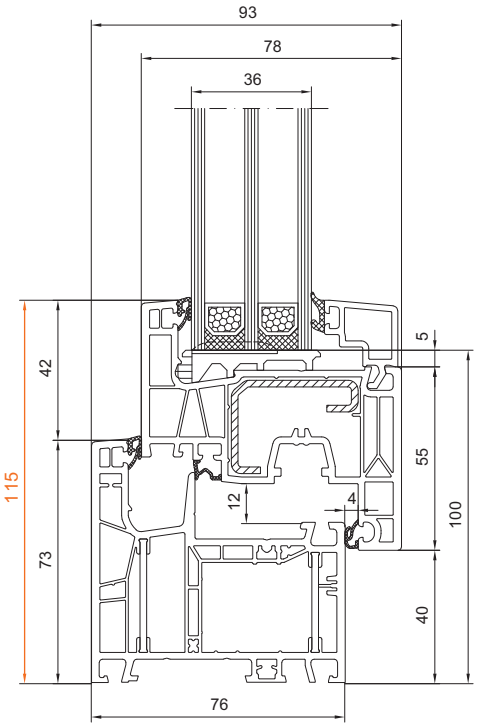

Rahmen 6205 73 mm Ansicht
Flügel Nr. 6020 75 mm Ansicht

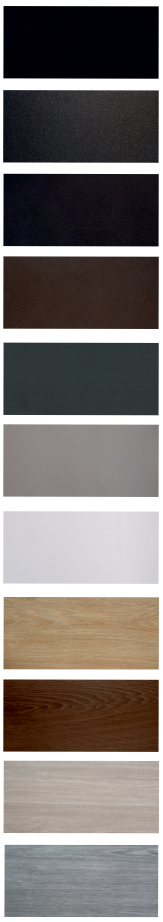

bewa-plast Beck GmbH Fenstertechnik
Kirchstraße 19 • 35794 Mengerskirchen-Waldernbach
Tel.: (06476)91 30-0 • Fax: (06476)5 70 • info@bewa-plast.de • www.bewa-plast.de

bewa-plast
FENSTERTECHNIK

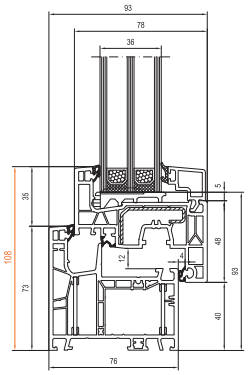

RENOCUBE MD

Rahmen Ausführung Nr. 6205 76x73 mm
Flügel Ausführung Nr. 6024 76x68 mm
Scheibenverklotzung
Profilansichtshöhe 108 mm

Förderfähig: Zusätzlich bis zu 20% Kostenerstattung möglich!

Uf Rahmen Auf Basis der zugrundeliegenden Profil-Kombination und Ausstattung (Materialien) (W/m²K)	Ug Verglasung Mit Standarddichtungen ohne Glasfalzverbreiterung 17-54mm DIN EN 673 (W/m²K)	Uw Fenster Isolierglas-Randverbund Warme Kante Psi **0,040** (W/mK) DIN EN ISO 10077-1 (W/m²K)	Uw Fenster Isolierglas-Randverbund Warme Kante Premium z.B. Swisspacer, Multitech Psi **0,030** (W/mK) DIN EN ISO 10077-1 (W/m²K)
	1,1	**1,2**	**1,2**
1,2	**1,0**	**1,2**	**1,1**
	0,9	**1,1**	**1,1**
	0,8	**0,99**	**0,96**
	0,7	**0,92**	**0,89**
1,1	**0,6**	**0,85**	**0,82**
	0,5	**0,78**	**0,75**

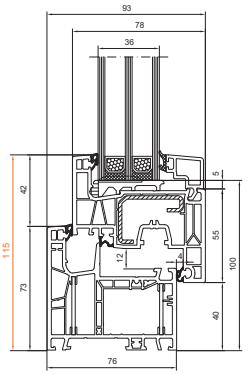

NEOCUBE MD

Rahmen Ausführung Nr. 6205 76x73 mm
Flügel Ausführung Nr. 6020 76x75 mm
Scheibenverklotzung
Profilansichtshöhe 115 mm

Förderfähig: Zusätzlich bis zu 20% Kostenerstattung möglich!

Uf Rahmen Auf Basis der zugrundeliegenden Profil-Kombination und Ausstattung (Materialien) (W/m²K)	Ug Verglasung Mit Standarddichtungen ohne Glasfalzverbreiterung 17-54mm DIN EN 673 (W/m²K)	Uw Fenster Isolierglas-Randverbund Warme Kante Psi **0,040** (W/mK) DIN EN ISO 10077-1 (W/m²K)	Uw Fenster Isolierglas-Randverbund Warme Kante Premium z.B. Swisspacer, Multitech Psi **0,030** (W/mK) DIN EN ISO 10077-1 (W/m²K)
	1,1	**1,2**	**1,2**
1,2	**1,0**	**1,2**	**1,1**
	0,9	**1,1**	**1,1**
	0,8	**0,99**	**0,97**
	0,7	**0,92**	**0,90**
1,1	**0,6**	**0,86**	**0,83**
	0,5	**0,79**	**0,76**

bewa-plast Beck GmbH Fenstertechnik
Kirchstraße 19 • 35794 Mengerskirchen-Waldernbach
Tel.: (06476)91 30-0 • Fax: (06476)5 70 • info@bewa-plast.de • www.bewa-plast.de

bewa-plast FENSTERTECHNIK

EINE GEGENÜBERSTELLUNG:
K70 Vario 5 MD - bewa Vario 6 CUBEline MD

K70 VARIO 5
MITTELDICHTUNG

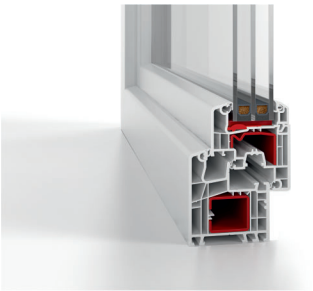

bewa Vario 6 CUBEline
MITTELDICHTUNG

NEU

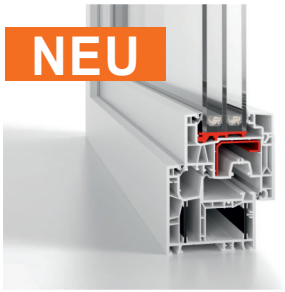

SYSTEM EIGENSCHAFTEN

	K70 VARIO 5 MITTELDICHTUNG	bewa Vario 6 CUBEline MITTELDICHTUNG
OPTIK	klassisch	kubisch, geradlinig
ANSICHTSBREITEN (MM)/ GLASFLÄCHEN	119	115 bzw. 108
GLASSTÄRKE	bis 40 mm	Flügel bis 54 mm Rahmen bis 52 mm
BAUTIEFE	70 mm	76 mm
DÄMMWERTE Uw	bis 0,94 W/m²K	bis 0,69 W/m²K
PASSIVHAUSEIGNUNG	x	✔
VERSTÄRKUNG	Stahl / Rahmen Stahl / Flügel	powerdur/ Rahmen (Stahleinsatz wenn erforderlich) Stahl /Flügel
RAHMENVERSCHRAUBUNG	einfach	stabile Mehrkammer-verschraubung
MITTELDICHTUNGSSTEG/ 3. DICHTUNG	✔	✔
GLASLEISTEN OHNE GLASLEISTENADAPTER	x	✔
NULLSCHWELLENSYSTEM	x	✔
PREMIUMOBERFLÄCHEN WOODEC / ALUDEC	x	✔
RECYCLING	✔	✔
RESSOURCENEINSPARUNG	x	✔
SYSTEM-UPDATES	x	✔
ZUKUNFTSFÄHIG	x	✔

bewa-plast Beck GmbH Fenstertechnik
Kirchstraße 19 • 35794 Mengerskirchen-Waldernbach
Tel.: (06476)91 30-0 • Fax: (06476)5 70 • info@bewa-plast.de • www.bewa-plast.de